第42回北信越中学校総合競技大会バレーボール競技（男子）

＜男子の部＞　　令和3年8月3・4日…黒部市総合体育センター（Ａ・Ｂコート）

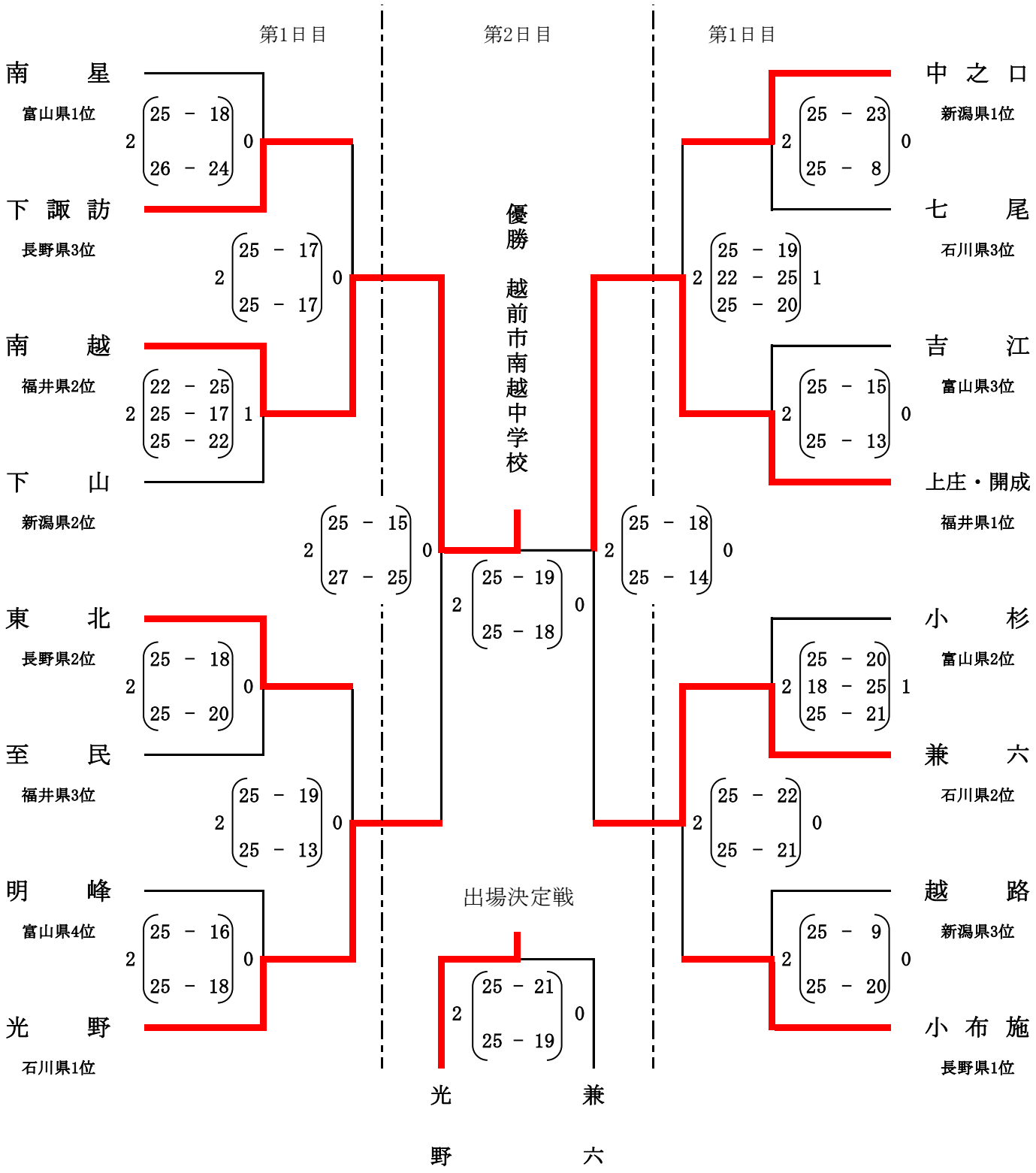

第42回北信越中学校総合競技大会バレーボール競技（女子）
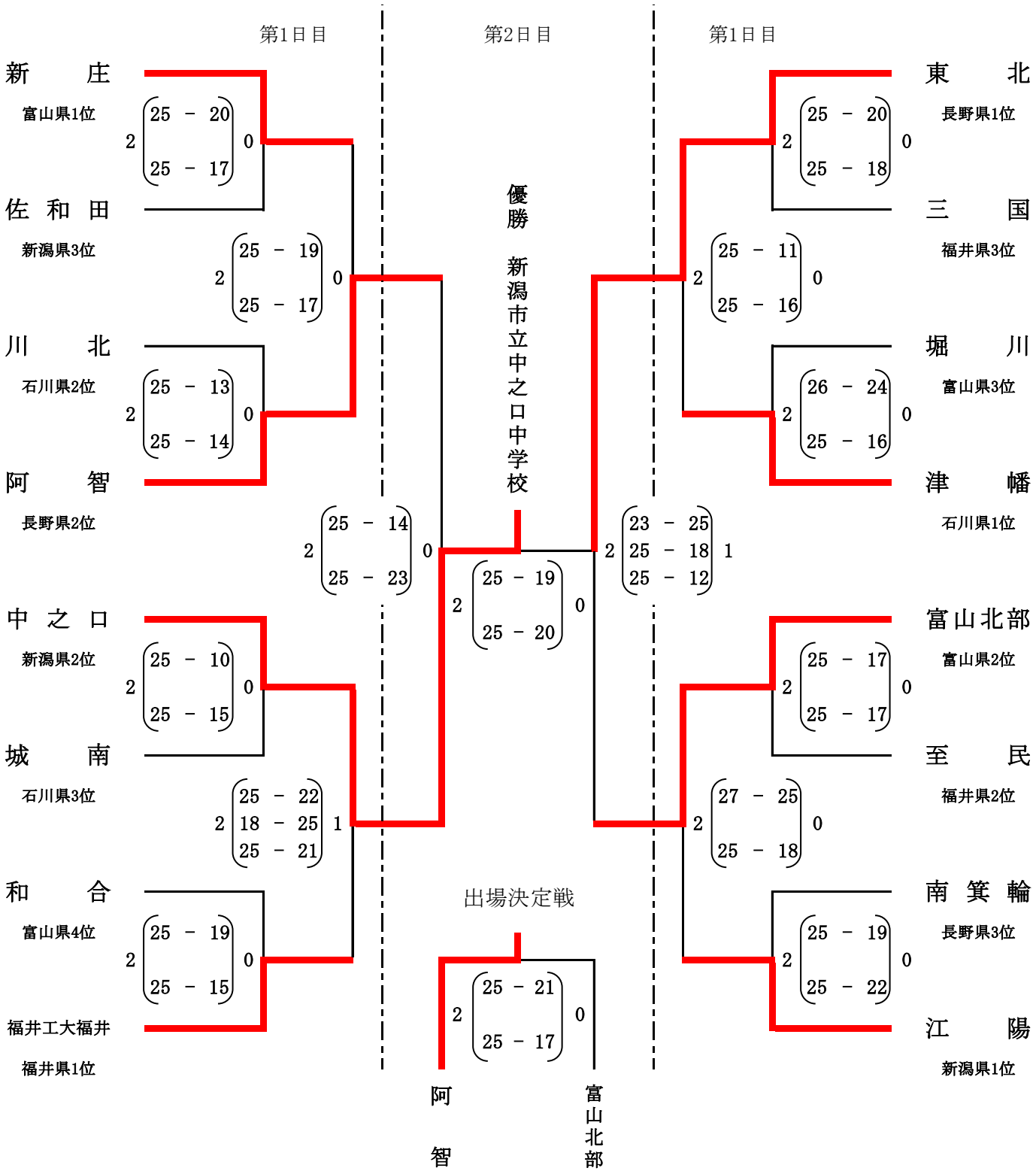
＜女子の部＞　　令和3年8月3・4日…入善町総合体育館（Ｃ・Ｄコート）