令和元年度富山市中学校総合選手権大会　女子バレーボール組み合わせ表
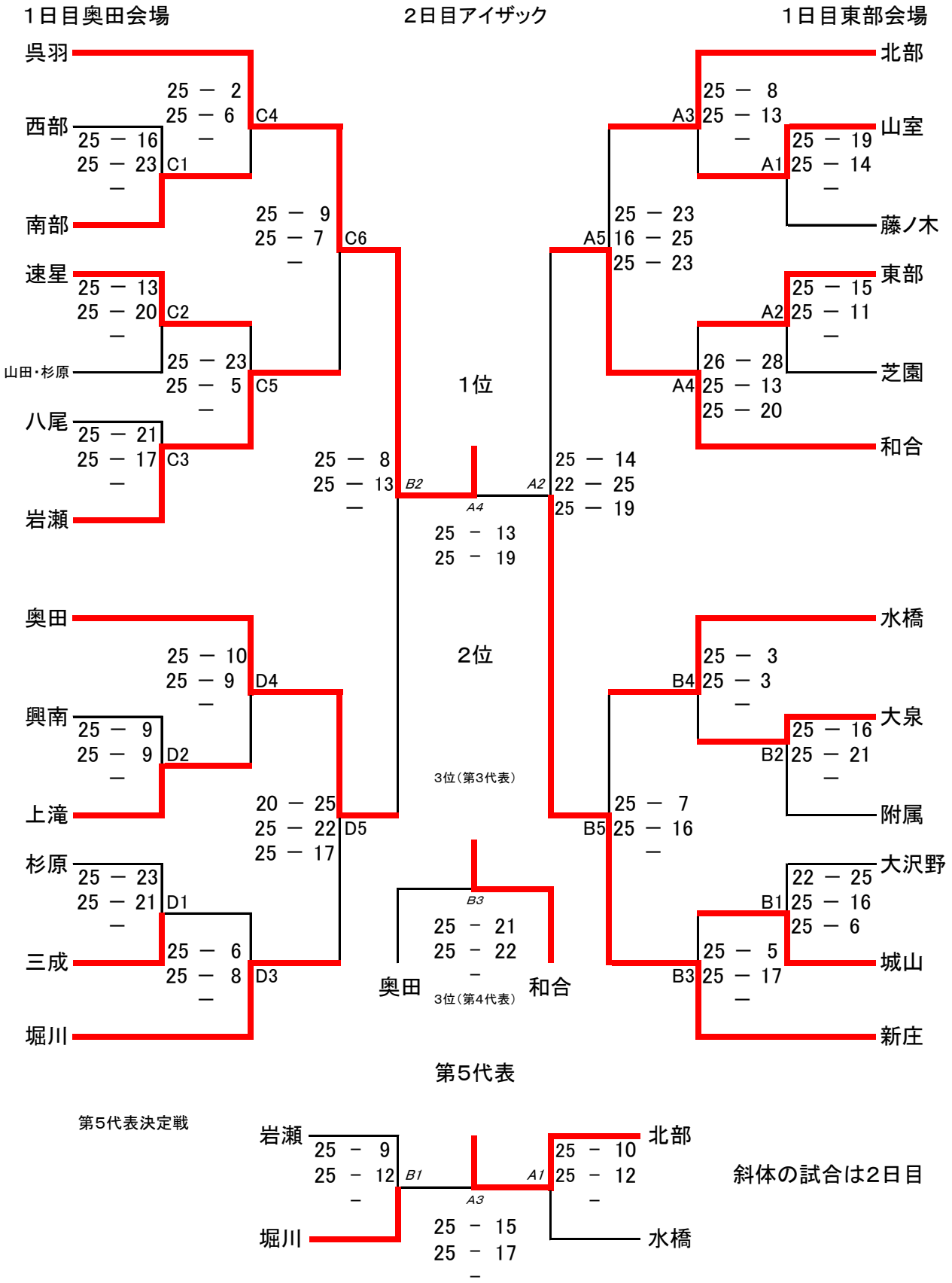
令和元年6月14日・15日