女子ダブルス

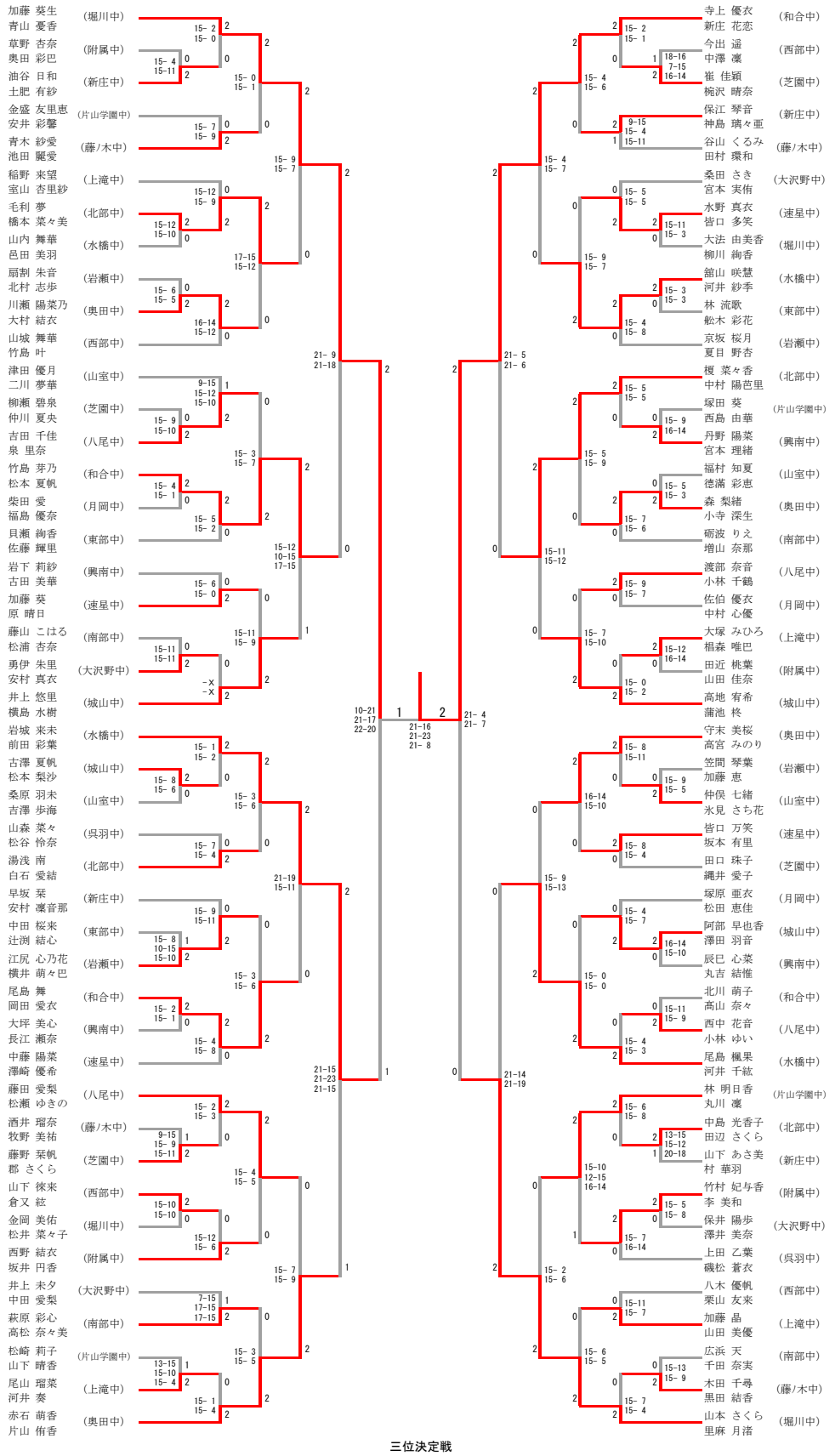
加藤 葵生 青山 憂香 (堀川中)
草野 杏奈 奥田 彩巴 (附属中)
油谷 日和 土肥 有紗 (新庄中)
金盛 友里恵 安井 彩馨 (片山学園中)
青木 紗愛 池田 麗愛 (藤/木中)
稲野 来望 室山 杏里紗 (上滝中)
毛利 夢 橋本 菜々美 (北部中)
山内 舞華 邑田 美羽 (水橋中)
扇割 朱音 北村 志歩 (岩瀬中)
川瀬 陽菜乃 大村 結衣 (奥田中)
山城 舞華 竹島 叶 (西部中)
津田 優月 二川 夢華 (山室中)
柳瀬 碧泉 仲川 夏央 (芝園中)
吉田 千佳 泉 里奈 (八尾中)
竹島 芽乃 松本 夏帆 (和合中)
柴田 愛 福島 優奈 (月岡中)
貝瀬 絢香 佐藤 輝里 (東部中)
岩下 莉紗 古田 美華 (興南中)
加藤 葵 原 晴日 (速星中)
藤山 こはる 松浦 杏奈 (南部中)
勇伊 朱里 安村 真衣 (大沢野中)
井上 悠里 横島 水樹 (城山中)
岩城 来未 前田 彩葉 (水橋中)
古澤 夏帆 松本 梨沙 (城山中)
桑原 羽未 吉澤 歩海 (山室中)
山森 菜々 松谷 怜奈 (呉羽中)
湯浅 南 白石 愛結 (北部中)
早坂 栞 安村 凜音那 (新庄中)
中田 桜来 辻渕 結心 (東部中)
江尻 心乃花 横井 萌々巴 (岩瀬中)
尾島 舞 岡田 愛衣 (和合中)
大坪 美心 長江 瀬奈 (興南中)
中藤 陽菜 澤崎 優希 (速星中)
藤田 愛梨 松瀬 ゆきの (八尾中)
酒井 瑠奈 牧野 美祐 (藤/木中)
藤野 栞帆 郡 さくら (芝園中)
山下 徠来 倉又 絃 (西部中)
金岡 美佑 松井 菜々子 (堀川中)
西野 結衣 坂井 円香 (附属中)
井上 未夕 中田 愛梨 (大沢野中)
萩原 彩心 高松 奈々美 (南部中)
松崎 莉子 山下 晴香 (片山学園中)
尾山 瑠菜 河井 奏 (上滝中)
赤石 萌香 片山 侑香 (奥田中)
寺上 優衣 新庄 花恋 (和合中)
今出 遥 中澤 凜 (西部中)
崔 佳穎 椀沢 晴奈 (芝園中)
保江 琴音 神島 璃々亜 (新庄中)
谷山 くるみ 田村 環和 (藤/木中)
桑田 さき 宮本 実侑 (大沢野中)
水野 真衣 皆口 多笑 (速星中)
大法 由美香 柳川 絢香 (堀川中)
舘山 咲慧 河井 紗季 (水橋中)
林 流歌 舩木 彩花 (東部中)
京坂 桜月 夏目 野杏 (岩瀬中)
榎 菜々香 中村 陽芭里 (北部中)
塚田 葵 西島 由華 (片山学園中)
丹野 陽菜 宮本 理緒 (興南中)
福村 知夏 徳滿 彩恵 (山室中)
森 梨緒 小寺 深生 (奥田中)
砺波 りえ 増山 奈那 (南部中)
渡部 奈音 小林 千鶴 (八尾中)
佐伯 優衣 中村 心優 (月岡中)
大塚 みひろ 椙森 唯巴 (上滝中)
田近 桃葉 山田 佳奈 (附属中)
高地 宥希 蒲池 柊 (城山中)
守末 美桜 高宮 みのり (奥田中)
笠間 琴葉 加藤 恵 (岩瀬中)
仲俣 七緒 氷見 さち花 (山室中)
皆口 万笑 坂本 有里 (速星中)
田口 珠子 縄井 愛子 (芝園中)
塚原 亜衣 松田 恵佳 (月岡中)
阿部 早也香 澤田 羽音 (城山中)
辰巳 心菜 丸吉 結惟 (興南中)
北川 萌子 高山 奈々 (和合中)
西中 花音 小林 ゆい (八尾中)
尾島 楓果 河井 千紘 (水橋中)
林 明日香 丸川 凜 (片山学園中)
中島 光香子 田辺 さくら (北部中)
山下 あさ美 村 華羽 (新庄中)
竹村 妃与香 李 美和 (附属中)
保井 陽歩 澤井 美奈 (大沢野中)
上田 乙葉 磯松 蒼衣 (呉羽中)
八木 優帆 栗山 友来 (西部中)
加藤 晶 山田 美優 (上滝中)
広浜 天 千田 奈実 (南部中)
木田 千尋 黒田 結香 (藤/木中)
山本 さくら 里麻 月渚 (堀川中)
三位決定戦
岩城 来未 前田 彩葉 (水橋中)
山本 さくら 里麻 月渚 (堀川中)
21-17 21-8 2 0