第60回　富山県中学校総合選手権大会結果　バレーボール競技

期日：令和4年7月16日・17日
会場：黒部市総合体育センター

＜男子の部＞

１位 南砺市立平中学校（３年ぶり７度目）　２位 南砺市立吉江中学校
３位 黒部市立明峰中学校　３位 砺波市立庄川中学校

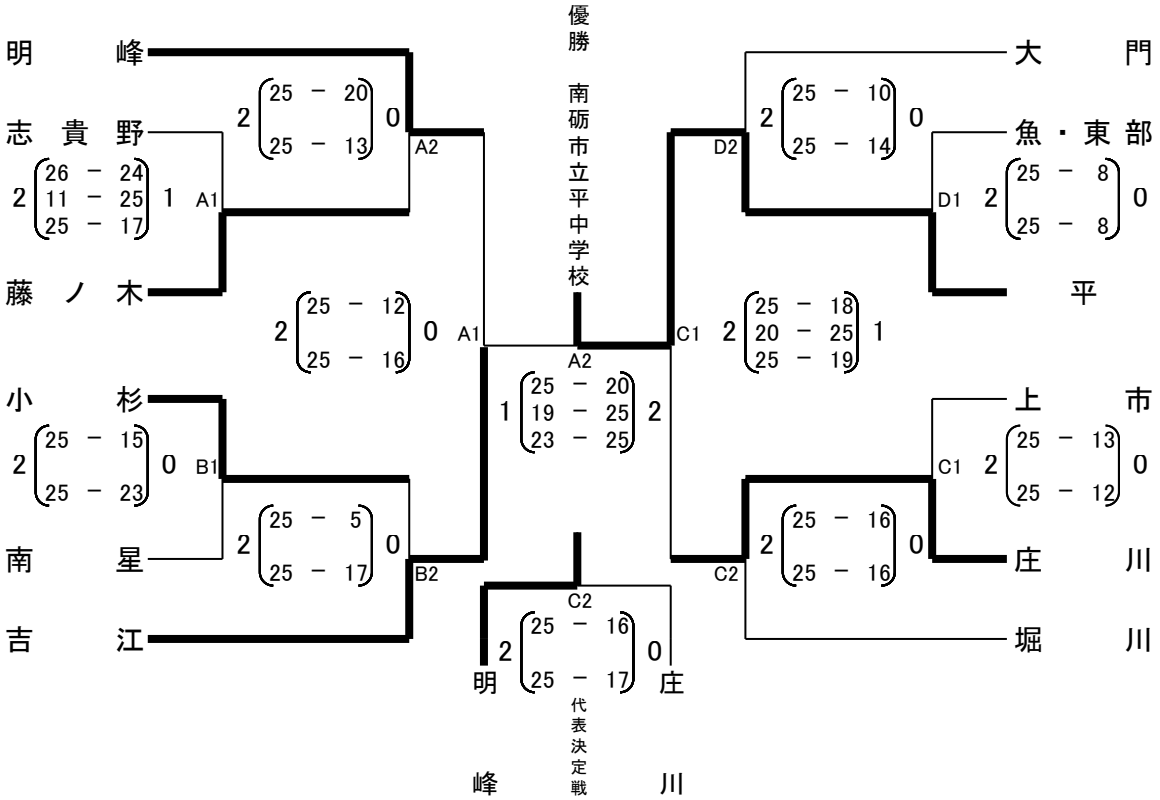

＜女子の部＞

１位 富山市立新庄中学校（２年連続２度目）　２位 富山市立堀川中学校
３位 富山市立北部中学校　３位 富山市立奥田中学校

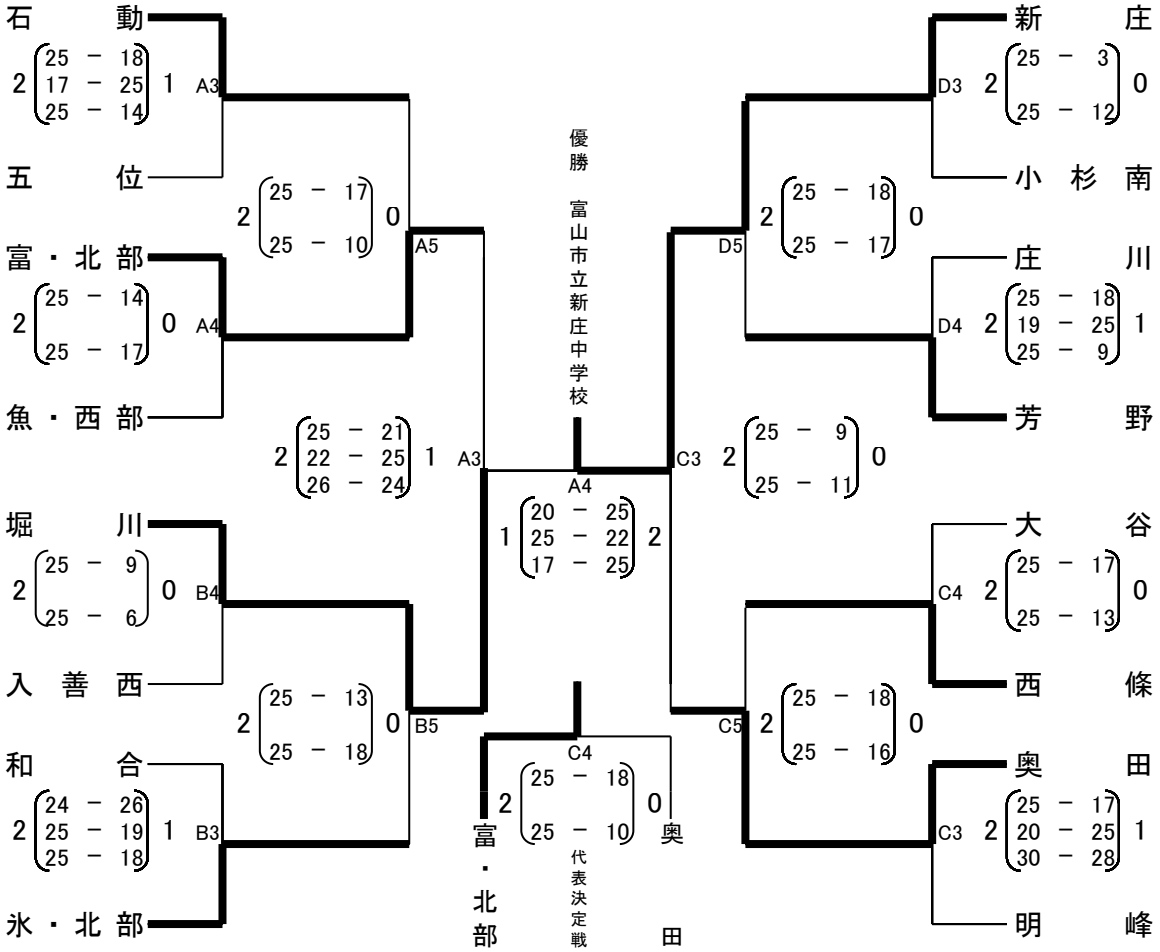

◎ベストマナー賞：男子　黒部市立明峰中学校、女子　富山市立奥田中学校